Dane aktualne na dzień: 27-11-2026 14:51

Link do produktu: https://www.iba24.pl/condor-okn-karcher-myjka-hd-hds-10-16a-p-710.html



Condor OKN Karcher Myjka HD HDS 10-16A

Cena	**200,00 zł**
Numer katalogowy	**6.631-190.0**
Kod producenta	**6.631-190.0**
Kod EAN	**4002667242287**
Marka	**Condor**
Maksymalna moc	**8000**
Ciśnienie robocze	**0**
EAN (GTIN)	**4002667242287**
Model	**HD/HDS**
Napięcie zasilania	**500**
Rodzaj pompy	**mosiężna**
Kod producenta	**6.631-190.0**

Opis produktu


10.0
16.0
Test
Condor
OKN
AC 3
Ue 500V-
EN 60947-4-1
Made in Germany
I
O

Wyłacznik Condor OKN
10-16 A
stosowany w myjkach
Karcher
HDS, HD



Partner Kärcher Sp. z o.o.

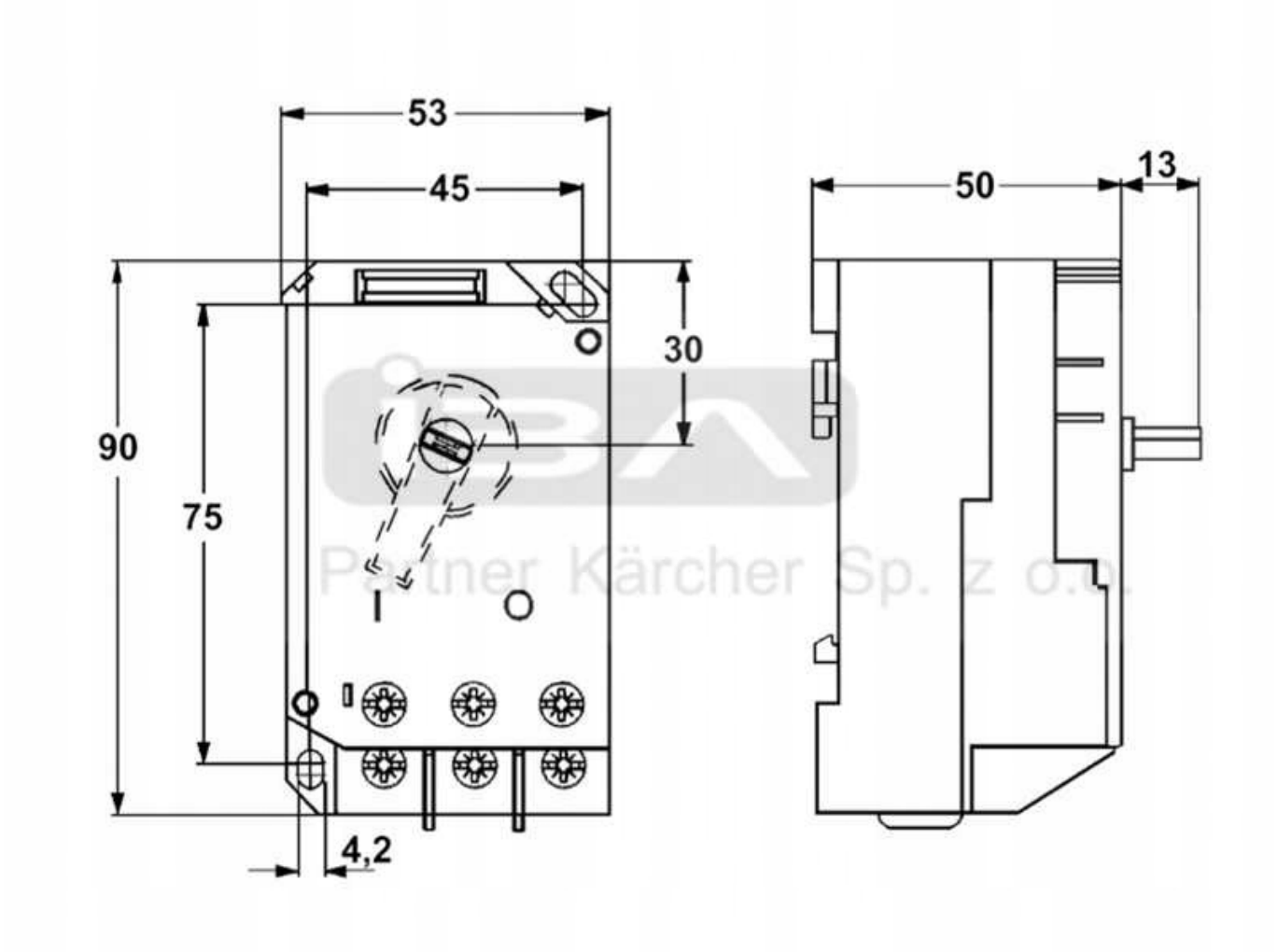

Trójfazowy włącznik przeciążeniowy; stosowany w urządzeniach Karcher HD i HDS.

Włącznik ten ma za zadanie chronić silnik przed spaleniem.

Regulacja natężenia prądu:od 10A do 16A

Napięcie maksymalne: 500V

Częstotliwość: 50-60 Hz

Prąd: AC 3

PASUJĄCE URZĄDZENIA:

HD 7/12

HD 7/15 C

HD 7/10 CXF

HD 655 H

HD 650

HD 651

HD 655

HD 7/15

HD 7/18 CX

HD 7/16 C

HD 6/16-4

HD 6/15 C

HD 6/16 - 4

HD 6/15-4M

HD 855 S

HD 9/19M

HD 13/12

HD 9/17MX

HD 9/18M

HD 13/12

HD 9/16

HD 6/16 ST-H

HD 1312 ST-H

HD 895 S

HD 890

HDS 695

HDS 650

HDS 600

HDS 1295

HDS 600 CI

HDS 695

HDS 798

HDS 797

HDS 695

HDS 1295

HDS 1195

HDS 8/14 itp.....