Dane aktualne na dzień: 27-11-2026 11:32

Link do produktu: https://www.iba24.pl/karcher-oryginalny-przylacz-ssacy-weza-wody-krociec-myjki-k3-k4-9001-1870-p-2648.html



KARCHER oryginalny przyłącz ssący węża wody króciec myjki K3 K4 9.001-187.0

Cena	**90,00 zł**
Czas wysyłki	**24 godziny**
Numer katalogowy	**9.001-187.0**
Kod producenta	**9.001-187.0**
Kod EAN	**4002667711714**
Marka	**Kärcher**
Seria	**K3 K4**
EAN (GTIN)	**4002667711714**
Waga produktu z opakowaniem jednostkowym	**0.2 kg**
Kod taryfy celnej	**84249080**
Kod producenta	**9.001-187.0**

Opis produktu



ZESTAW CZĘŚCI ZAMIENNYCH - PRZYŁACZE, KRÓCIEC WĘŻA SSĄCEGO WODY KARCHER K

(9.001-187.0)

Opis przedmiotu:

Zestaw składa się:

- przyłącza węża ssawnego 9.036-712.0, 9.036-652.zaworu bezpieczeństwa
- filtra dokładnego

Króciec przyłączeniowy jest utrzymywany na głowicy sterującej za pomocą pokrywy.

Ten zestaw zapasowy zastępuje pozycje 9.001-114.0, 9.001-301.0, 9.001-380.0, 9.011-283.0 i 9.036-712.0.

WAŻNE!Jeśli przyłącze ssące w Twoim urządzeniu jest zamocowane za pomocą zacisku w głowicy sterującej, prawdopodobnie będziesz potrzebować artykułu 9.001-375.0

Kompatybilny z modelami KARCHER:

- K 3.20 M
- K 3.500 M
- K 3.70
- K 3.70 M
- K 3.75 M
- K 3.80 M
- K 3.84 M
- K 3.89 M
- K 3.90 M
- K 3.960 M
- K 3.96 M
- K 3.97 M
- K 3.99 M
- K 300 M
- K 360
- K 369
- K 389 M
- K 3900 M
- K 399 M
- K 399 M
- K 4.20 M
- K 4.500 M
- K 4.70
- K 4.70 M
- K 4.80
- K 4.80 M
- K 4.88 M
- K 4.89 M
- K 4.90 M
- K 4.900 M
- K 4.960 M
- K 4.97 M
- K 4.990 MD
- K 4.99 M
- K 444 M
- K 460 M
- K 479 M
- K 490 M
- K 4900 M
- K 499 M
- K DTM-RACING





Dane techniczne:

- Producent - Karcher
- Nr. katalogowy - 9.001-187.0

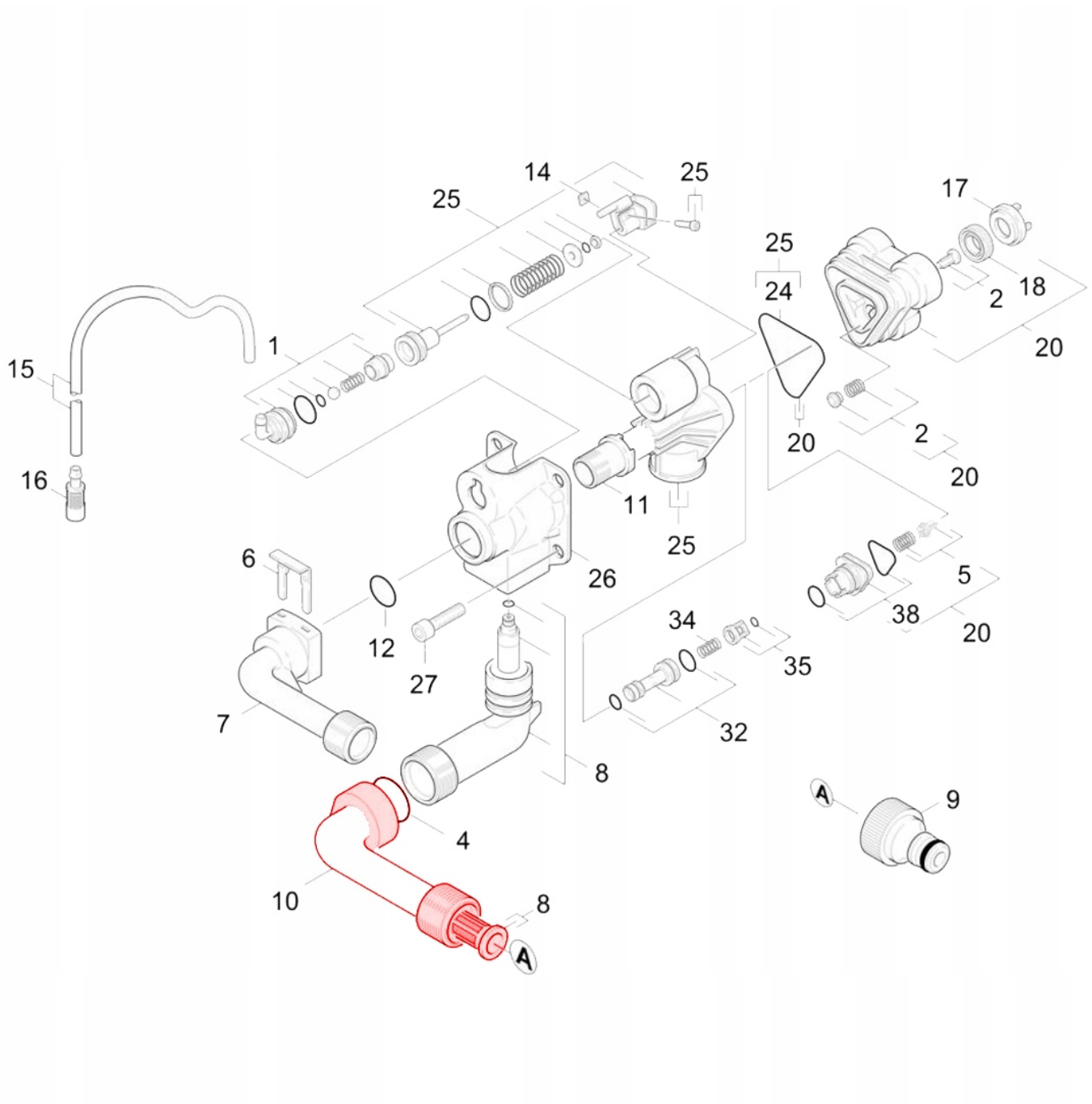
14
25
25
17
25
24
2
18
20
1
15
20
2
20
16
11
25
6
26
5
38
20
34
12
35
27
7
32
8
A
9
4
10
8
A