Dane aktualne na dzień: 27-11-2026 12:36

Link do produktu: https://www.iba24.pl/karcher-uszczelniacz-wysokiego-cis-karcher-k7-hd-513-517-515-12x17x4-25-p-2657.html



KARCHER Uszczelniacz wysokiego ciś. Karcher K7 HD 5/13 5/17 5/15 12x17x4,25

Cena	**15,00 zł**
Czas wysyłki	**24 godziny**
Numer katalogowy	**6.363-435.0**
Kod producenta	**6.363-435.0**
Kod EAN	**4039784474345**
Marka	**Kärcher**
Waga produktu z opakowaniem jednostkowym	**0.2 kg**
Pasuje do modelu	**Uszczelniacz tłoka 12 mm**
EAN (GTIN)	**4039784474345**
Rodzaj	**tłok**
Pasuje do marki	**Kärcher**
Kod taryfy celnej	**84842000**
Kod producenta	**6.363-435.0**

Opis produktu



USZCZELNIACZ WYSOKIEGO CIŚNIENIA na tłok 12mm

Opis przedmiotu:

Wysoka jakość uszczelniaczy pozwala w 100% zregenerować głowicę pompy Karcher.

Uszczelniacz przedstawiony na schemacie oznaczony jest numerem 11.

Dane techniczne:

- Wymiar - 12x17x4,25/2,5 mm
- Nr katalogowy Karcher - 6.363-435.0
- Ilość - 1szt

Kompatybilność:

(do nowych typu głowic 4.550-942.0)

Poz. 11

- HD 5/12 C
- HD 5/12 C Plus
- HD 5/12 CX Plus
- HD 5/13 C
- HD 5/13 C Plus
- HD 5/13 CX Plus
- HD 5/15 C
- HD 5/15 C Plus
- HD 5/15 CX Plus
- HD 5/17 C
- HD 5/17 CX Plus
- HD 6/13 C
- HD 6/13 C Plus
- HD 6/13 CX Plus
- HDS 5/11 U
- HDS 5/11 UX
- HDS 5/13 U
- HDS 5/13 UX
- HDS 5/15 U
- HDS 5/15 UX
- K 7 Premium Eco
- K 7 Prem. Eco Home
- K 7 Prem. Eco Car&Home
- K 7.260
- K 7.350
- K 7.400
- K 7.450
- K 7.560
- K 7.800 eco!ogic
- PRO HD 800 Plus

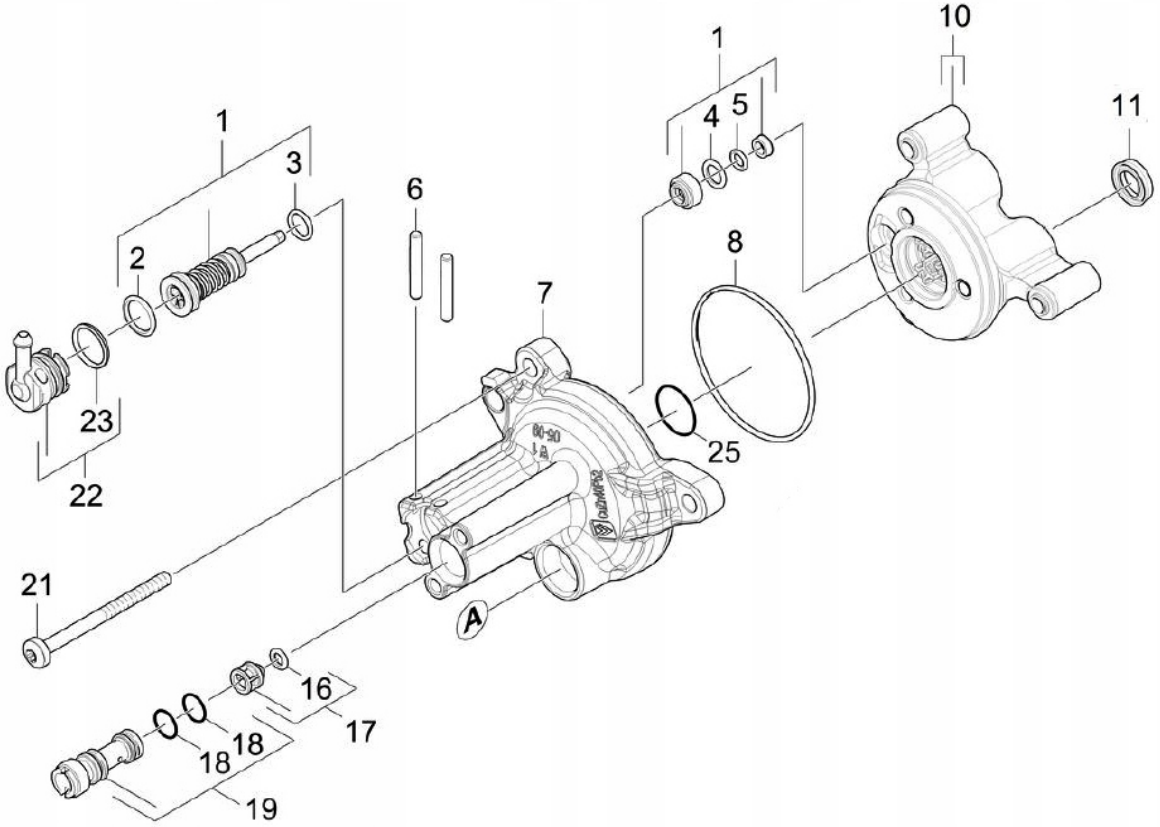
1
3
2
23
22
6
7
1
4
5
10
11
8
25
21
A
16
17
18
18
19