Dane aktualne na dzień: 27-11-2026 15:34

Link do produktu: https://www.iba24.pl/o-ring-95x6-uszczelka-silnika-krcher9080-4530-k-3-k4-k5-p-873.html



O-Ring 95x6 uszczelka silnika Kärcher9.080-453.0 K 3, K4, K5

Cena	**18,00 zł**
Numer katalogowy	**9.080-453.0**
Kod producenta	**9.080-453.0**
Kod EAN	**4039784881709**
Seria	**H&G**
EAN (GTIN)	**4039784881709**
Marka	**Kärcher**
Waga produktu z opakowaniem jednostkowym	**0.1 kg**
Kod producenta	**9.080-453.0**

Opis produktu

➡ O-RING 95x6 uszczelka osłony silnika do myjek KARCHER K3 K4 K5 9.080-453.0

➡ Niezależnie od tego, czy sąto codzienne wyzwania związane z:

 naprawą urządzeń profesjonalnych

 naprawą urządzeń domowych i ogrodowych

 sprzątaniem domu lub samochodu

 oporządzeniem ogrodu

 czy też odnowieniem góry Rushmore ;)

➡ SPRAWDŹCAŁY NASZ ASORTYMENT !!!

➡ O-RING 95x6 uszczelka osłony silnika do myjek KARCHER K3 K4 K5 9.080-453.0

Uszczelka pasuje do silników chłodzonych wodą w modelkach K3, K4 i K5. W każdej osłonie silnika są wykorzystywane 2 o-ringi.

➡ Dane techniczne

Wymiar - 95x6

Wymiar - 95x6

➡ KOMPATYBILNOŚĆ

seria K3

seria K4

seria K5



KÄRCHER



KÄRCHER

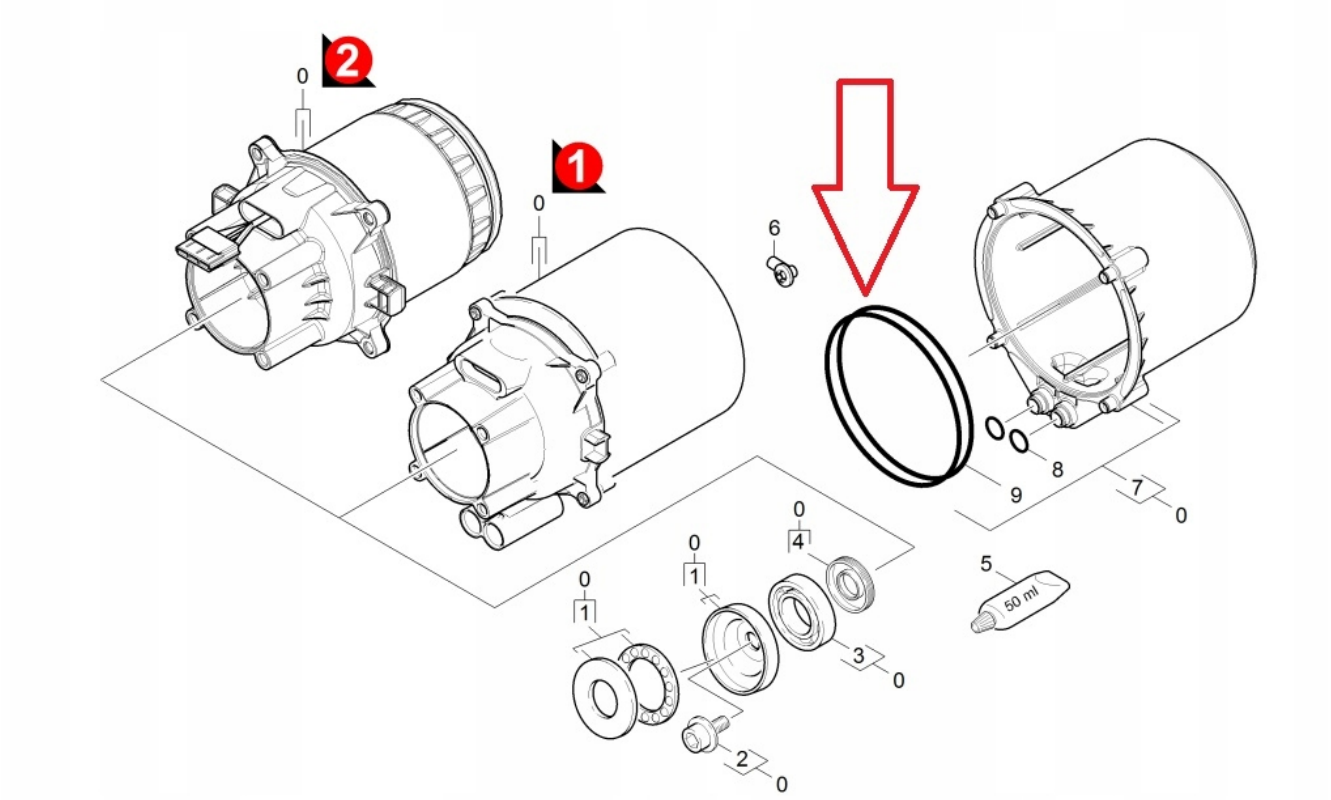

KÄRCHER

➡ Niemiecka jakość

Jakość marki **Kärcher** jest potwierdzona certyfikatem **ISO 9001**. W 1991 roku Kärcher jako pierwsza firma w swojej kategorii otrzymała certyfikat DIN zgodność z **normą EN ISO 9001.**

Do Klienta trafia zawsze **wysokowartościowy produkt** spełniający najwyższe standardy – czy to części do urządzeń, myjki, odkurzacze, parownice, akcesoria czy chemia - **Kärcher** jako firma jest kojarzona na całym świecie z **najwyższą sprawnością**, **innowacyjnością** oraz **jakością.**

KÄRCHER