Dane aktualne na dzień: 27-11-2026 16:27

Link do produktu: https://www.iba24.pl/obudowa-prowadnica-tloka-karcher-hd-6-7-9-5061-08-p-584.html



Obudowa prowadnica tłoka Karcher HD 6 7 9 5.061-08

Cena	**309,00 zł**
Numer katalogowy	**5.061-083.3**
Kod producenta	**5.061-083.3**
Kod EAN	**4054278330952**
Marka	**Kärcher**
Napięcie zasilania	**400**
Rodzaj pompy	**aluminiowa**
EAN (GTIN)	**4054278330952**
Maksymalna moc	**5000**
Ciśnienie robocze	**190**
Kod producenta	**5.061-083.3**

Opis produktu

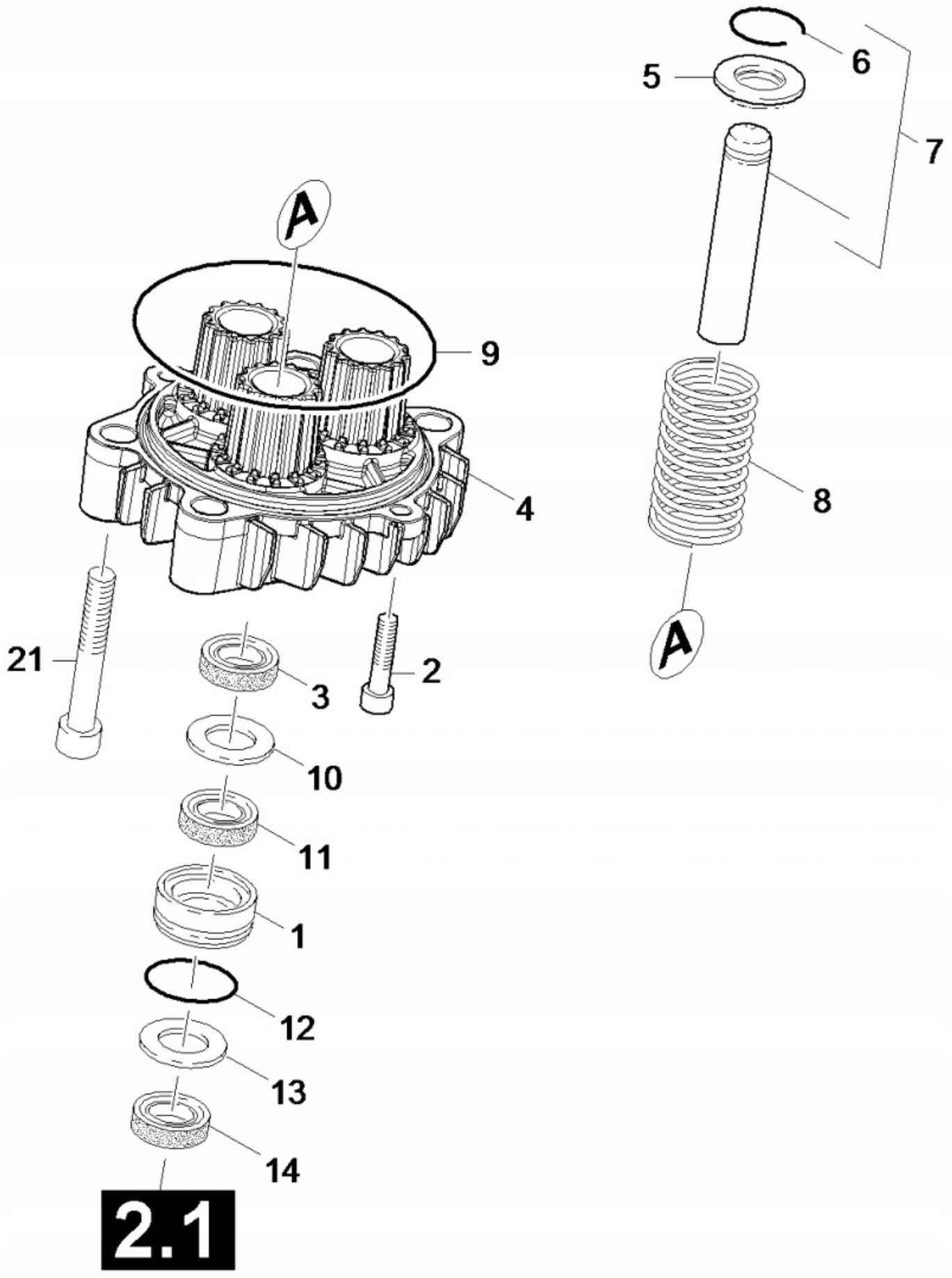
A
9
4
21
2
3
10
11
1
12
13
14
6
5
7
8
A
2.1

Prowadnica tłoków do myjek Karcher:

HD 6/11

HD 6/13

HD 6/15

HD 6/16

HD 7/12

HD 9/17

HD 9/18

HD 9/19



KÄRCHER