Dane aktualne na dzień: 27-11-2026 12:09

Link do produktu: https://www.iba24.pl/obudowa-sterownika-glowica-mosiezna-krcher-5062-3903-hd-616-517-p-2649.html



Obudowa sterownika głowica mosiężna Kärcher 5.062-390.3 HD 6/16 5/17...

Cena	**270,00 zł**
Dostępność	**Dostępny**
Czas wysyłki	**24 godziny**
Numer katalogowy	**5.062-390.0**
Kod producenta	**5.062-390.0**
Kod EAN	**4039784924826**
Marka	**Kärcher**
Seria	**HD**
EAN (GTIN)	**4039784924826**
Waga produktu z opakowaniem jednostkowym	**0.2 kg**
Kod taryfy celnej	**84679900**
Kod producenta	**5.062-390.0**

Opis produktu



ORYGINALNA MOSIĘŻNA GŁOWICA POMPY KARCHER

do myjek Karcher serii HD

Opis przedmiotu:

Częstym uszkodzeniem korpusu głowicy jest wewnętrzne lub zewnętrzne pęknięcie z powodu zbyt długiego jednorazowego użytkowania urządzenia lub narażenia myjki na działanie niskich temperatur (mrozu). Objawy to słabe ciśnienie robocze lub próba wyrównania ciśnienia przez samoczynne włączaniewyłączanie myjki (dobijanie).

Kompatybilna z modelami:

- PRO HD 800 Plus

- PRO HD 700 X Plus
- HD 600 CX
- HD 6/13 CX Plus
- HD 6/13 C Plus
- HD 6/13 C
- HD 5/17 CX Plus
- HD 5/17 C Plus
- HD 5/17 CX
- HD 5/17 C
- HD 5/15 CX Plus
- HD 5/15 CX
- HD 5/15 C
- HD 5/15 C Plus
- HD 5/15 C Edition Power Control
- HD 5/13 CX Plus
- HD 5/13 C Plus
- HD 5/13 C
- HD 5/12 CX Plus
- HD 5/12 C Plus
- HD 5/12 C

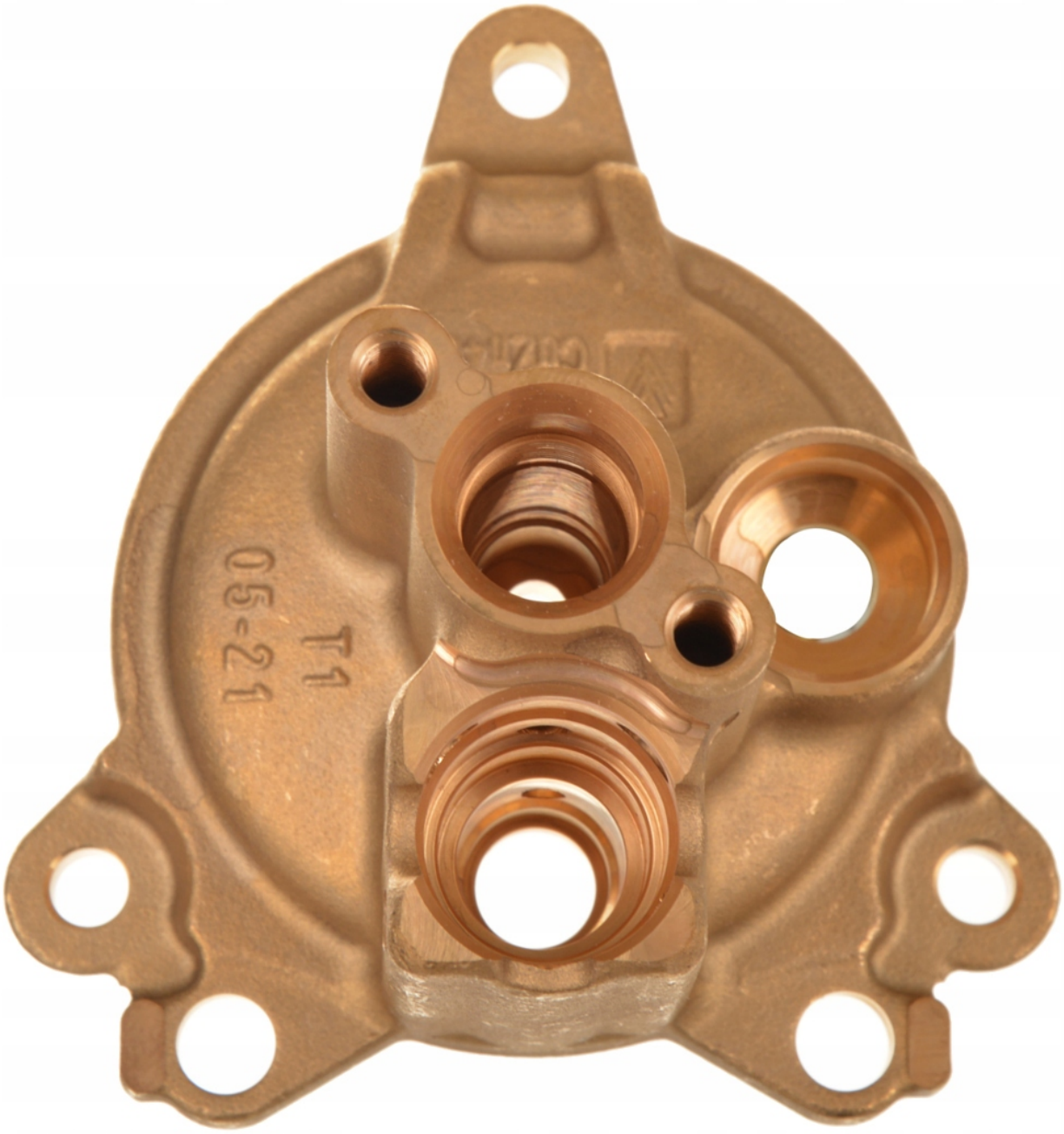
T1
05-21

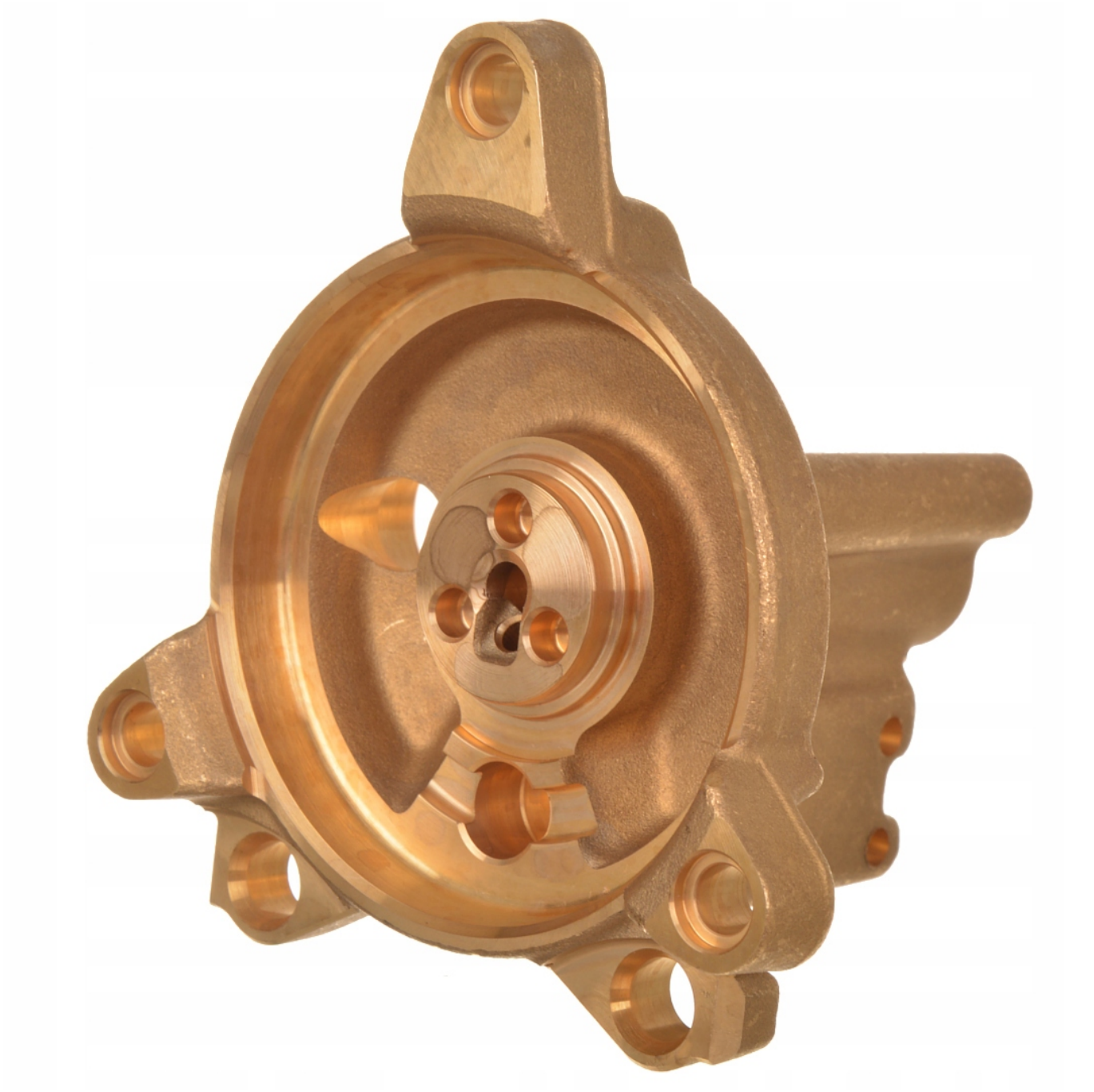

Dane techniczne:

- Producent - Karcher
- Rodzaj - oryginał
- Nr katalogowy - 5.062-390.0

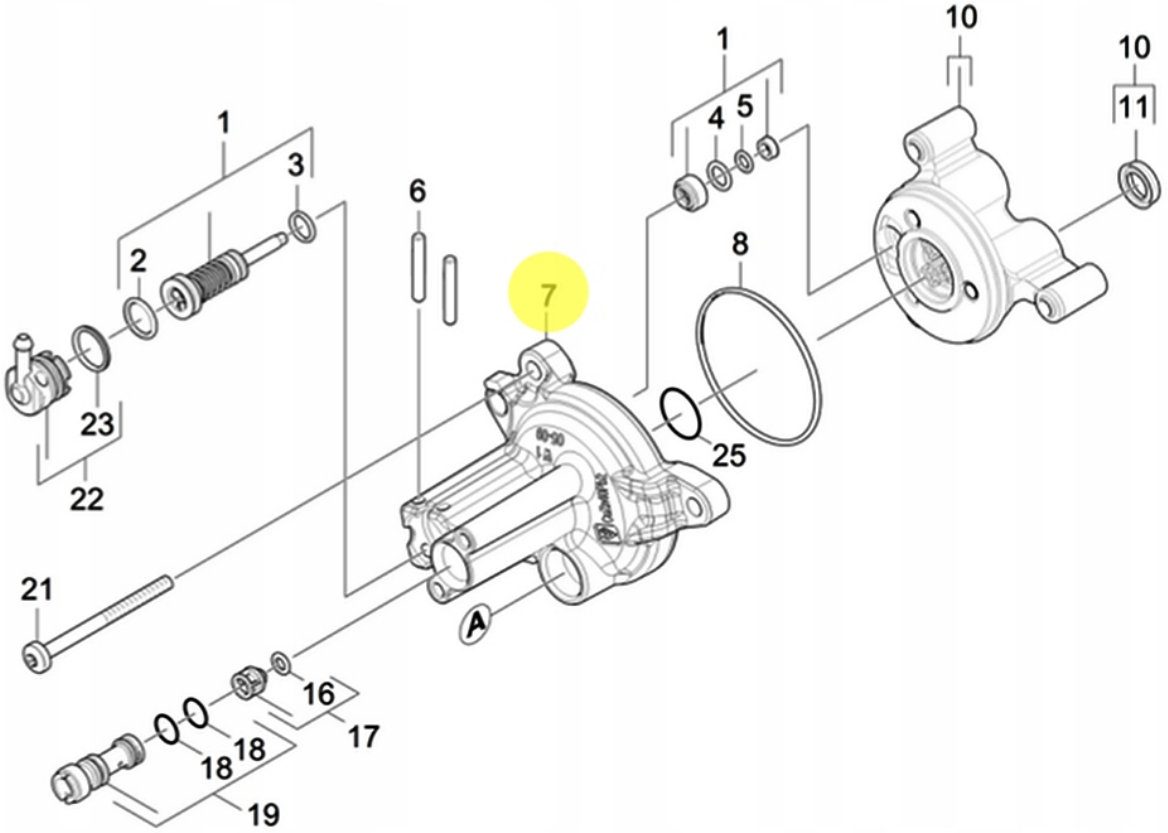
1
3
2
23
22
6
7
1
4
5
10
10
11
8
25
21
A
16
17
18
18
19

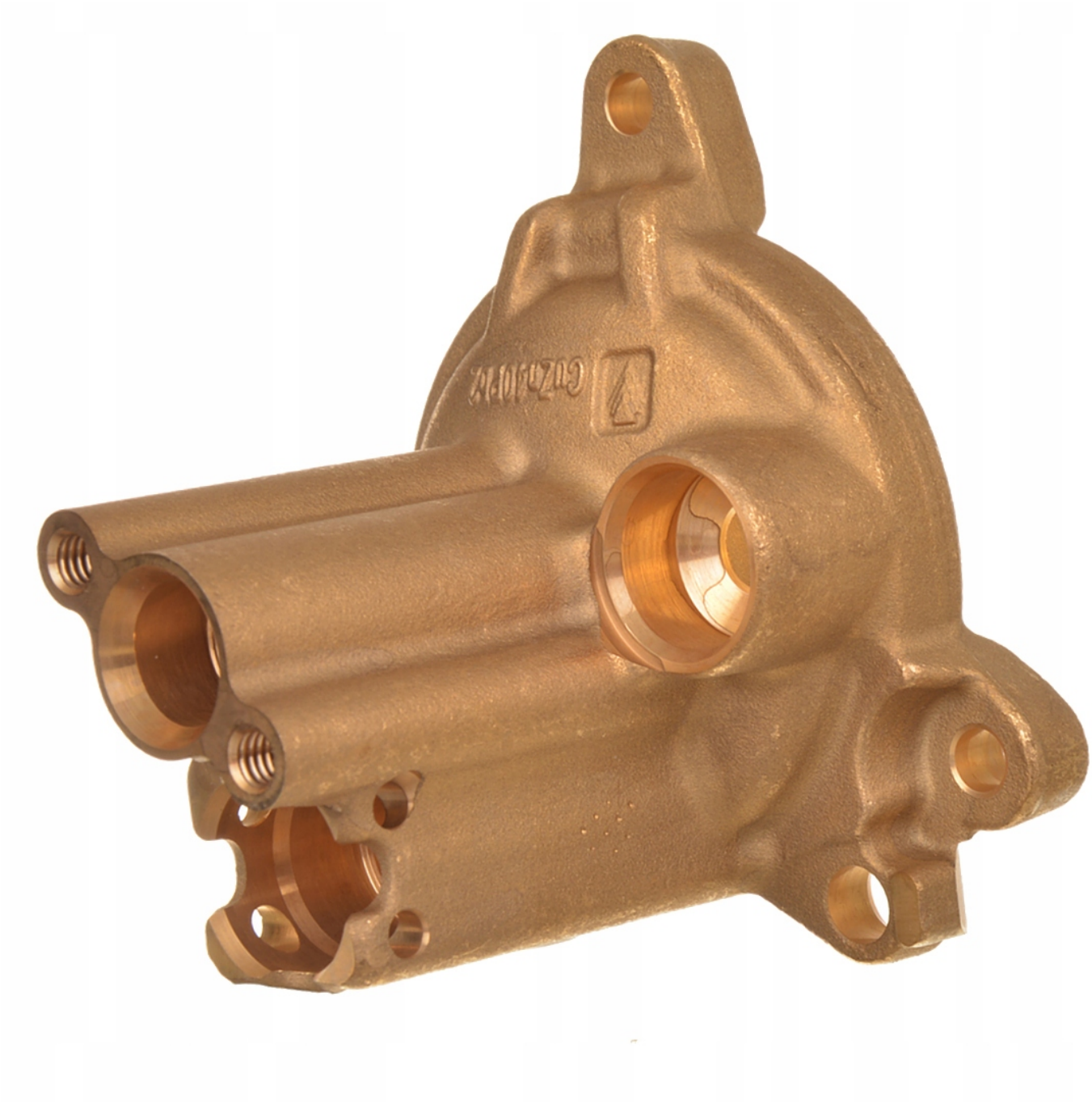


KÄRCHER