Dane aktualne na dzień: 27-11-2026 14:50

Link do produktu: https://www.iba24.pl/pompa-pompka-do-odkurzacza-karcher-puzzi-100-200-81-101-p-88.html



Pompa pompka do odkurzacza KARCHER Puzzi 100 200 8/1 10/1

Cena	**259,00 zł**
Czas wysyłki	**24 godziny**
Numer katalogowy	**Gotec Pompa**
Kod producenta	**Gotec Pompa**
Kod EAN	**5902553708011**

Opis produktu

POMPKA DO ODKURZACZY PIORĄCYCH KARCHER

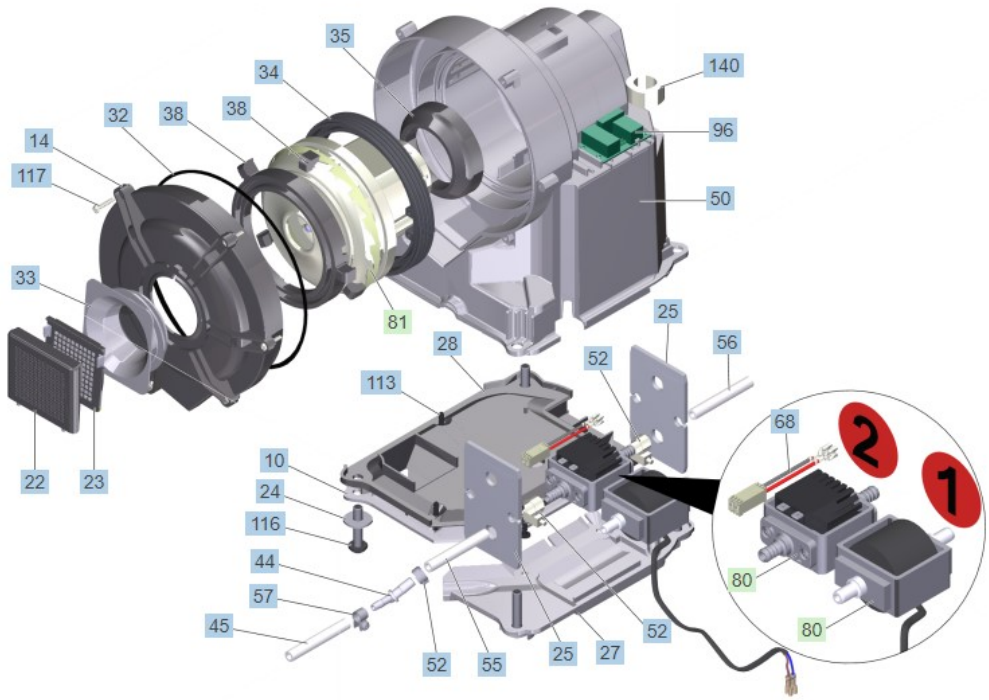

OPIS PRODUKTU:

Najnowszy, ulepszony model oryginalnej pompy wody firmy GOTEC montowana fabrycznie w odkurzaczach piorących firmy KARCHER,

nadaje się również do innych urządzeń piorących różnych firm gdzie wykorzystywany jest ten typ pompek.

Pompka zasilana napięciem sieciowym dzięki nowej budowe charakteryzuje się jeszcze większą żywotnością oraz odpornością na uszkodzenia.

KOMPATYBILNOŚĆ:

PUZZI 100
PUZZI 200
PUZZI 8/1c
PUZZI 10/1
PUZZI 10/2
HAGERTY SPRAY
Clantex
Sapur Professional
inne

DANE TECHNICZNE:

Zasilanie: 230V, 50-60Hz
Moc: 40W
EKS 17-TP/B
Średnica przyłączy wody: 9.5mm
Stan: nowa