Dane aktualne na dzień: 27-11-2026 15:34

Link do produktu: https://www.iba24.pl/pompka-pompa-wody-gotec-230-v-do-odkurzaczy-karcher-puzzi-4101-3170-p-2517.html

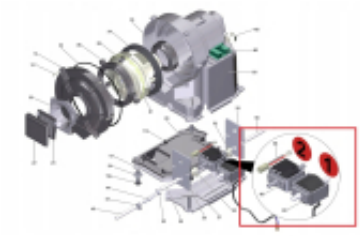

Pompka pompa wody GOTEC 230 V do odkurzaczy KARCHER PUZZI 4.101-317.0

Cena	**240,00 zł**
Czas wysyłki	**24 godziny**
Numer katalogowy	**4.101-317.0**
Kod producenta	**4.101-317.0**
Kod EAN	**4066529156990**
Marka	**bez marki**
Seria	**PUZZI**
EAN (GTIN)	**4066529156990**
Rodzaj	**inna**
Kod producenta	**4.101-317.0**

Opis produktu

➡ Pompka pompa wody GOTEC 230 V do odkurzaczy KARCHER PUZZI 4.101-317.0

➡ Niezależnie od tego, czy są to codzienne wyzwania związane z:

 naprawą urządzeń profesjonalnych

 naprawą urządzeń domowych i ogrodowych

 sprzątaniem domu lub samochodu

 oporządzeniem ogrodu

 czy też odnowieniem góry Rushmore ;)

➥ SPRAWDŹ CAŁY NASZ ASORTYMENT !!!

KÄRCHER

➥ Pompka pompa wody GOTEC 230 V do odkurzaczy KARCHER PUZZI 4.101-317.0

montowana fabrycznie w odkurzaczach piorących firmy KARCHER, nadaje się również do innych urządzeń piorących różnych firm gdzie wykorzystywany jest ten typ pompek. Pompka zasilana napięciem sieciowym dzięki nowej budowie charakteryzuje się jeszcze większą żywotnością oraz odpornością na uszkodzenia.

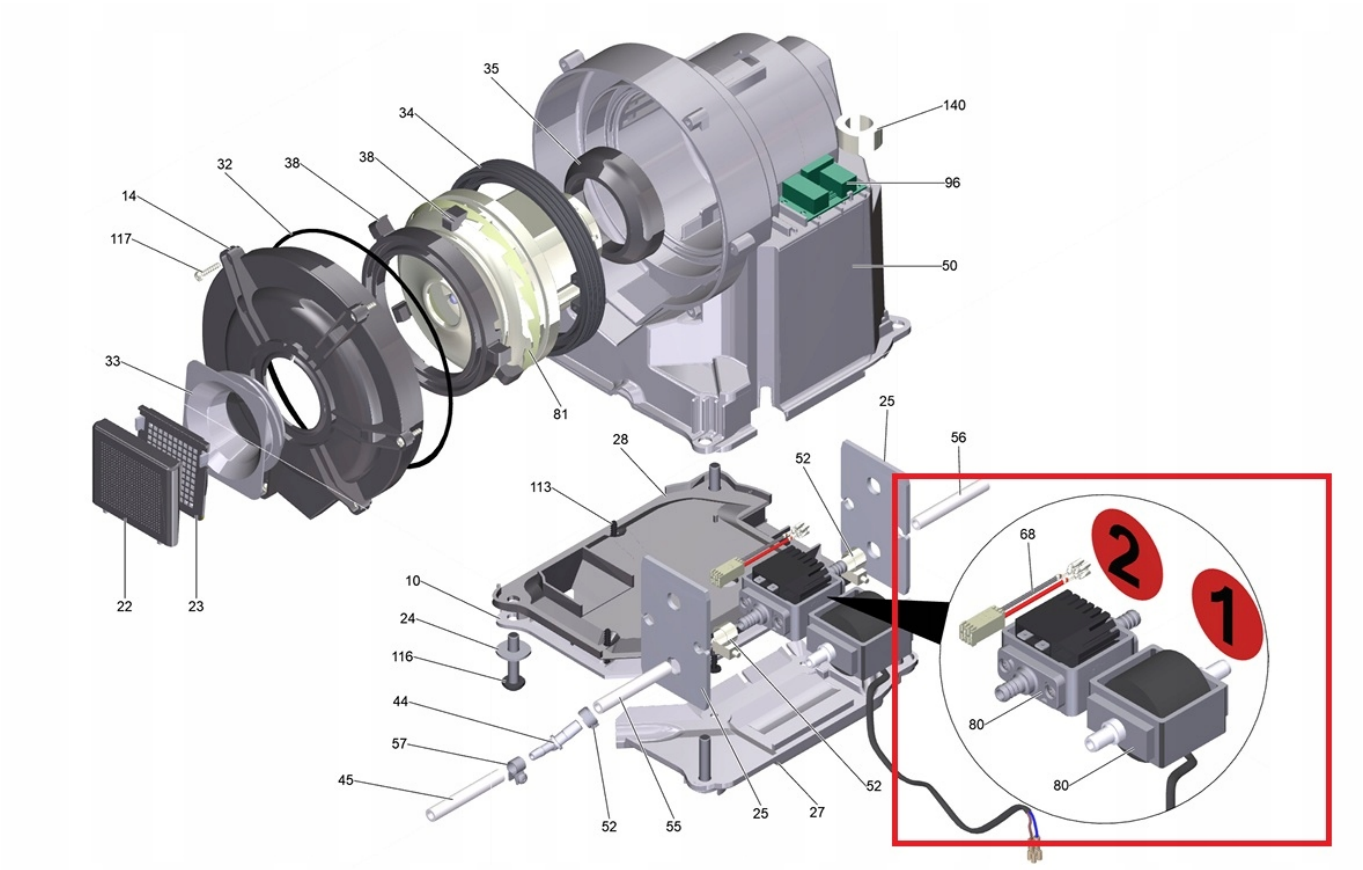

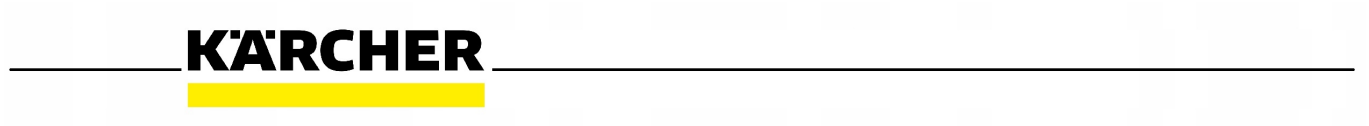

➡ Niemiecka jakość

Jakość marki **Kärcher** jest potwierdzona certyfikatem **ISO 9001**. W 1991 roku Kärcher jako pierwsza firma w swojej kategorii otrzymała certyfikat DIN zgodność z **normą EN ISO 9001.**

Do Klienta trafia zawsze **wysokowartościowy produkt** spełniający najwyższe standardy – czy to części do urządzeń, myjki, odkurzacze, parownice, akcesoria czy chemia - **Kärcher** jako firma jest kojarzona na całym świecie z **najwyższą sprawnością**, **innowacyjnością** oraz **jakością.**

