Dane aktualne na dzień: 27-11-2026 11:44

Link do produktu: https://www.iba24.pl/wylacznik-wlacznik-glowny-do-myjki-karcher-hd-512-515-517-613-615-p-962.html



Wyłącznik włącznik główny do myjki KARCHER HD 5/12 5/15 5/17 6/13 6/15

Cena	**170,00 zł**
Czas wysyłki	**24 godziny**
Numer katalogowy	**4.744-166.0**
Kod producenta	**4.744-166.0**
Kod EAN	**4002667791150**
Marka	**Kärcher**
Seria	**4.744-266.0 4.744-265.0**
EAN (GTIN)	**4002667791150**
Rodzaj	**inna**
Kod producenta	**4.744-166.0**

Opis produktu





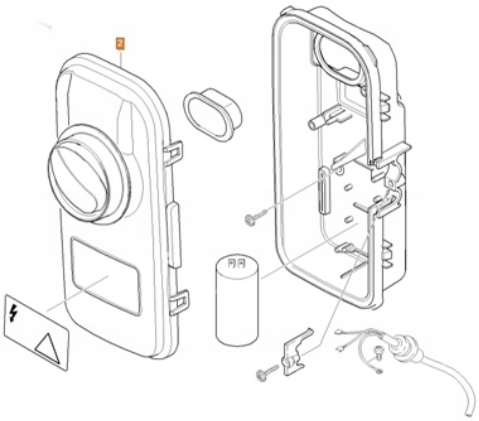

ORYGINALNY WYŁĄCZNIK GŁÓWNY KARCHER

4.744-166.0

Opis przedmiotu:

Dane techniczne:

- Producent: Karcher
- Numer katalogowy: 4.744-166.0

- Może zastąpić wyłączniki o numerach: 4.744-266.0 / 4.744-265.0

Kompatybilność:

- HD 6/12-4C
- HD 6/15 C
- HD 6/15 C
- HD 6/15 CX
- HD 6/13 C
- HD 6/13 CX
- HD Xpert HD 7140
- HD Xpert HD 7125 X
- HD Xpert HD 7170
- HD 7/16
- HD 7/18 C
- HD 7/18 CX
- HD 5/12 C
- HD 5/12 CX
- HD 5/14 C
- HD 5/14 CX
- HD 5/15 C
- HD 5/15 CX
- HD 5/17 C
- HD 5/17 C
- i inne...


5.064-144.0
>PP TV20<
5.064-196.0
>PA 6<


Schmitt
elektrotechnik
LÜDENSCHEID
GERMANY
U_e = 250V~
P2I_{CN} = 128A
I_N = 16A
Typ
70C 2/6
Patent
50000
VDE
3
1
4
2

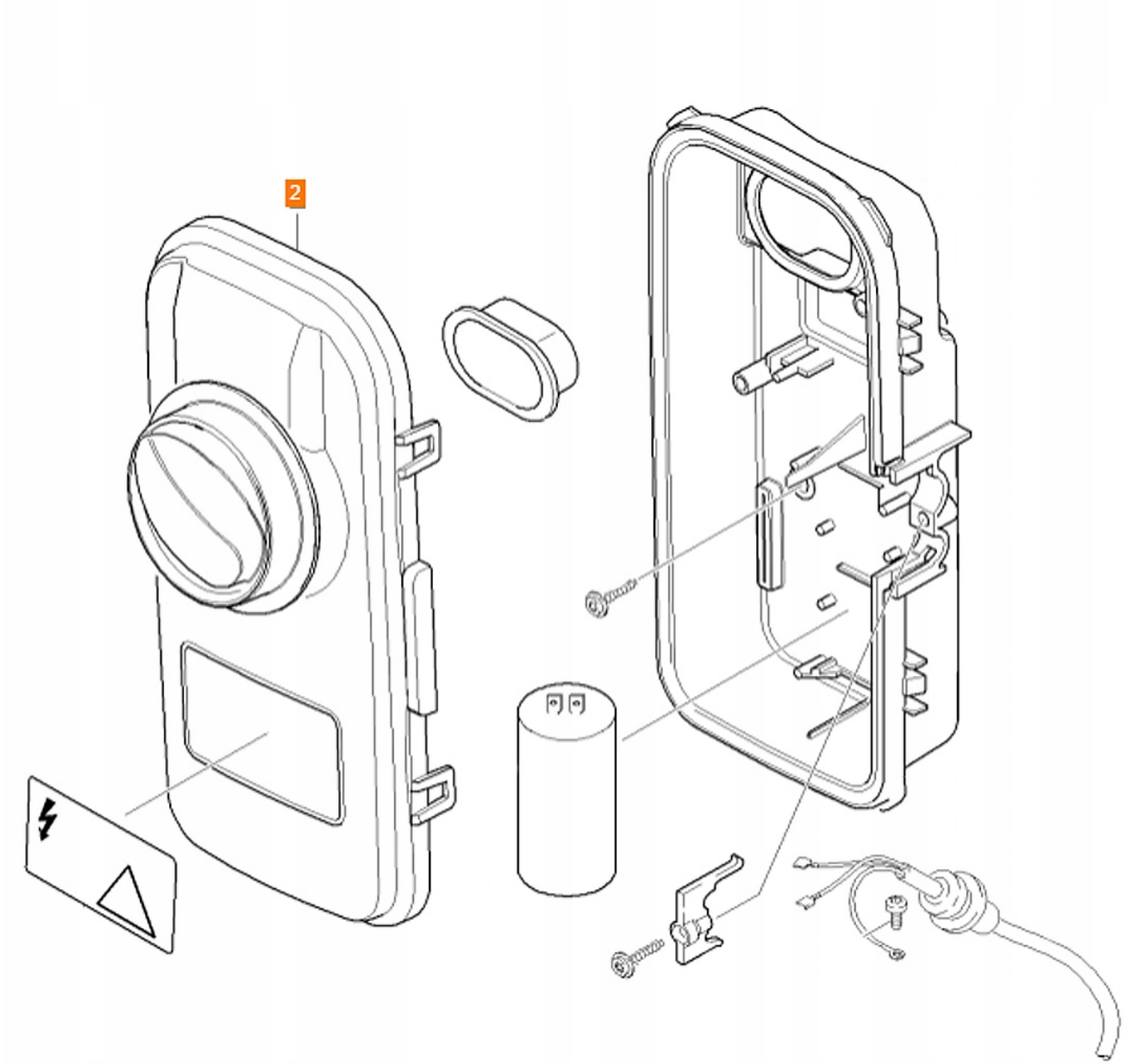
2