Dane aktualne na dzień: 27-11-2026 12:40

Link do produktu: https://www.iba24.pl/zestaw-uszczelnien-4363-6920-lanca-karcher-hd-hds-oryginalne-p-273.html



Zestaw uszczelnień 4.363-692.0 lanca Karcher HD HDS oryginalne

Cena	**29,57 zł**
Numer katalogowy	**4.363-692.0**
Kod producenta	**4.363-692.0**
Kod EAN	**4039784576834**
Marka	**Techkar**
EAN (GTIN)	**4039784576834**
Rodzaj	**inna**
Kod producenta	**4.363-692.0**

Opis produktu

ORYGINALNY

Komplet uszczelek lancy do myjek wysokociśnieniowych

HD HDS marki KÄRCHER

Komplet zawiera jedną uszczelkę O-Ring (czarna) i jeden pierścień rozporowy (brązowy).

Dane techniczne:

- Producent - Kärcher
- Nr katalogowy - 4.363-692.0
- Ilość - 1 szt.

Kompatybilność:

- HD 713 (1.174-230.0)
- PRO HD 100 (1.520-090.0)
- PRO HD 200 (1.520-091.0)
- PRO HD 300 (1.520-092.0)
- PRO HD 400 (1.520-093.0)
- PRO HD 600 (1.520-095.0)
- PRO HD 800 (1.520-171.0)
- HDS 2.3/12 (1.272-201.0)
- HDS 2.3/13 (1.170-605.0)
- HDS 3.0/20 (1.170-616.0)
- HDS 3.5/23-4 (1.071-426.0)
- HDS 3.5/30-4 (1.071-431.0)
- HDS 4.0/20-4 (1.071-427.0)
- HDS 4.5/22-4 (1.071-428.0)
- HDS 5.0/30-4 (1.071-625.0)
- HDS 4/7 (1.272-212.0)

- HDS 5/10 (-)
- HDS 5/12 (1.272-900.0)
- HDS 6/10 (1.169-210.0)
- HDS 6/10-4 (1.170-212.0)
- HDS 6/12 (1.169-213.0)
- HDS 6/14 (1.169-200.0)
- HDS 6/14-4 (1.170-211.0)
- HDS 10/19-4 (1.071-410.0)
- HDS 10/20-4 (1.071-404.0)
- HDS 13/20-4 (1.071-854.0)
- HDS 500 (1.890-410.0)
- HDS 551 (1.169-113.0)
- HDS 558 (1.170-106.0)
- HDS 601 (1.170-104.0)
- HDS 698 (-)
- HDS 2000 (1.071-111.0)



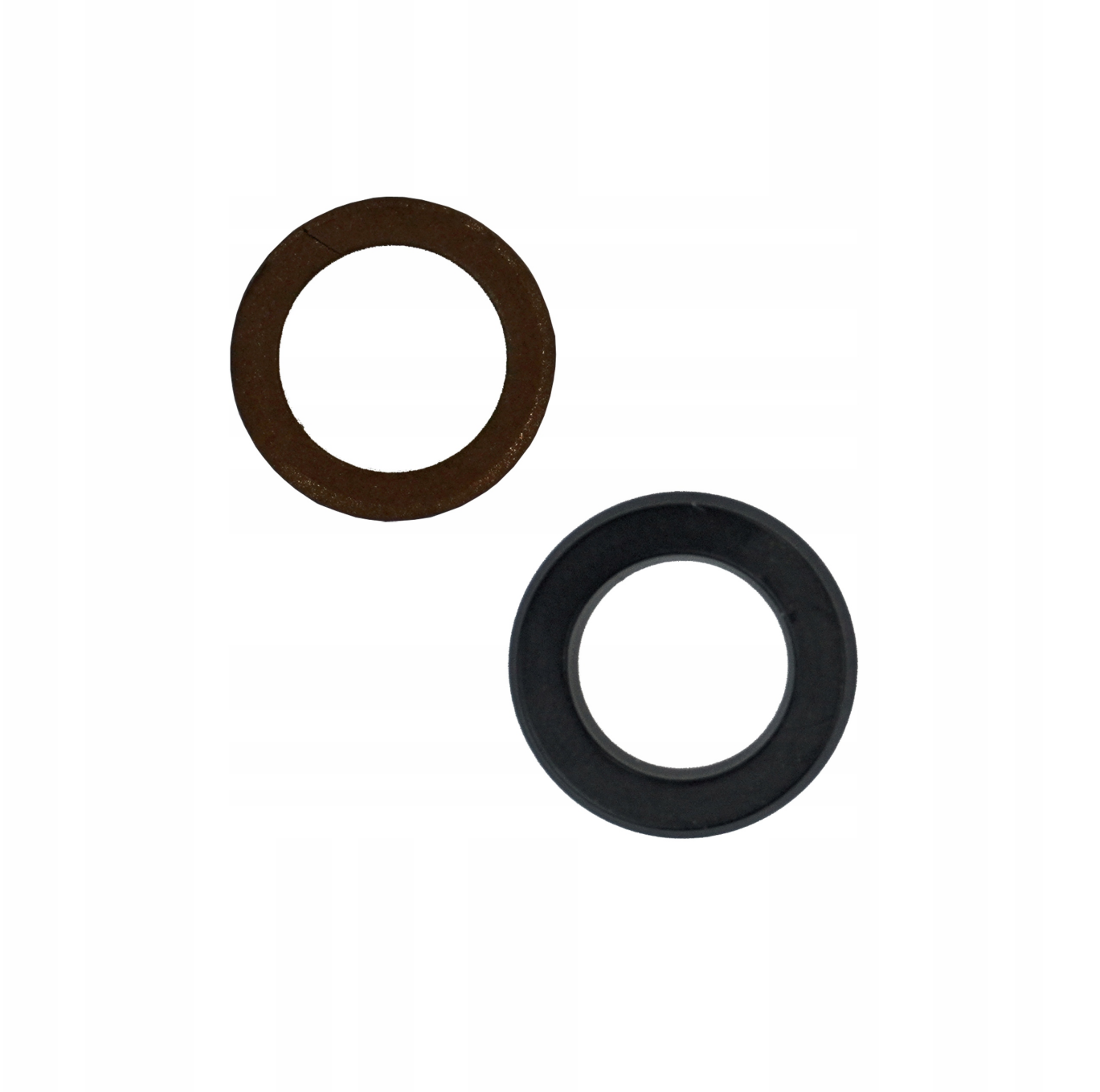

Kompatybilność:

- HD 713 (1.174-230.0)
- PRO HD 100 (1.520-090.0)
- PRO HD 200 (1.520-091.0)
- PRO HD 300 (1.520-092.0)
- PRO HD 400 (1.520-093.0)
- PRO HD 600 (1.520-095.0)
- PRO HD 800 (1.520-171.0)
- HDS 2.3/12 (1.272-201.0)
- HDS 2.3/13 (1.170-605.0)
- HDS 3.0/20 (1.170-616.0)
- HDS 3.5/23-4 (1.071-426.0)
- HDS 3.5/30-4 (1.071-431.0)
- HDS 4.0/20-4 (1.071-427.0)
- HDS 4.5/22-4 (1.071-428.0)
- HDS 5.0/30-4 (1.071-625.0)

- HDS 4/7 (1.272-212.0)
- HDS 5/10 (-)
- HDS 5/12 (1.272-900.0)
- HDS 6/10 (1.169-210.0)
- HDS 6/10-4 (1.170-212.0)
- HDS 6/12 (1.169-213.0)
- HDS 6/14 (1.169-200.0)
- HDS 6/14-4 (1.170-211.0)
- HDS 10/19-4 (1.071-410.0)
- HDS 10/20-4 (1.071-404.0)
- HDS 13/20-4 (1.071-854.0)
- HDS 500 (1.890-410.0)
- HDS 551 (1.169-113.0)
- HDS 558 (1.170-106.0)
- HDS 601 (1.170-104.0)
- HDS 698 (-)
- HDS 2000 (1.071-111.0)

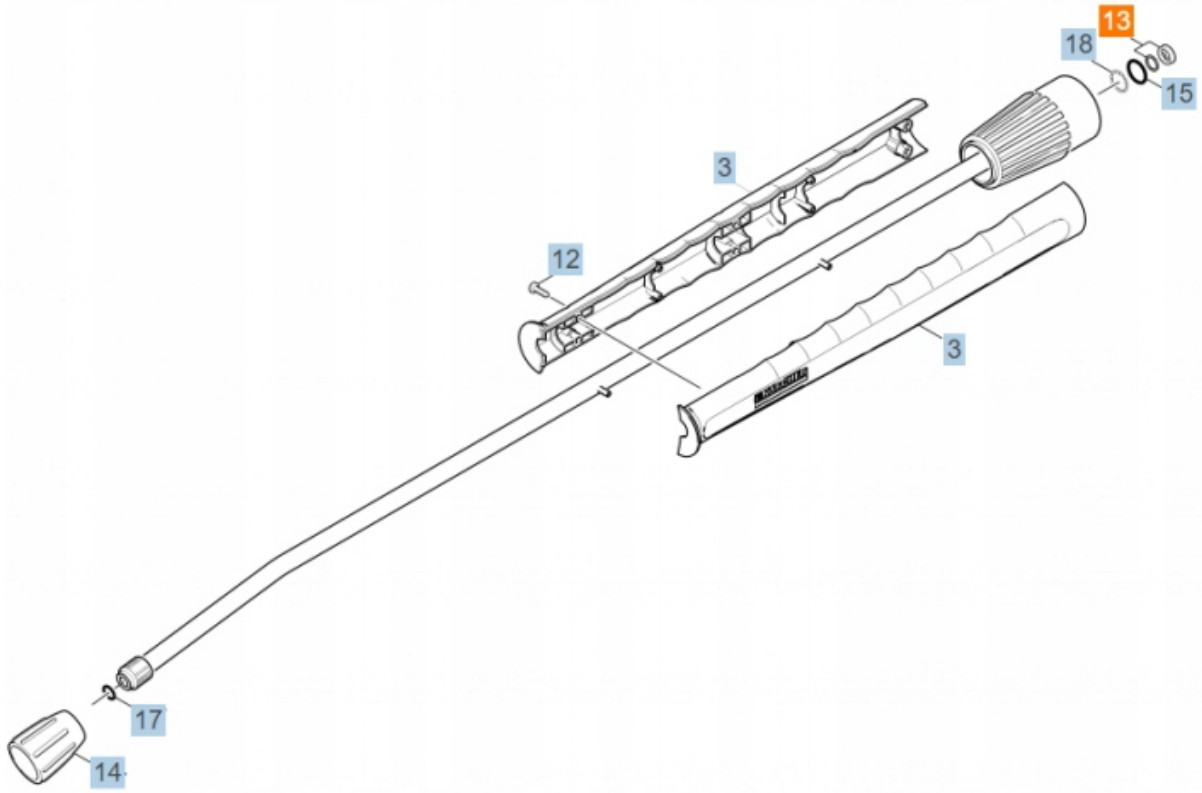
13
18
15
3
12
3
17
14



KÄRCHER